Spare Parts / Ersatzteile / Pièces de recharge / Pezzi di Ricambio / Piezas de requesto / Parte de reposição / Reserveonderdelen / Reservdelar / Reservedeler / Varaosat / Vraosat / Varahlutir / Ανταλλακτικά / Yedek Parçalar / Náhradní díly / Náhradné diely / Nadomestni deli / Резервни части / Запчасти / Części Zapasowe / Piese de schimb / Rendelhető alkatrészek / Запасні частини / Reservni delovi / Резервни делови / Резервни делови / Atsarginių dalių / Tellitavad varuosad / Rezervju daļu

XX = AA, AD...

Position

1 = A 962 956 XX
2 = E 960 619 XX
3 = A 960 219 NU
7 = A 960 152 NU
9 = A 960 163 NU
10 = A 960 162 NU
11 = A 960 159 NU
12 = A 960 160 NU
13 = A 960 161 NU
14 = A 960 158 NU
16 = A 960 155 NU
17 = A 962 478 NU
19 = A 963 042 NU
20 = A 963 365 NU
21 = A 963 082 NU
22 = A 963 097 NU

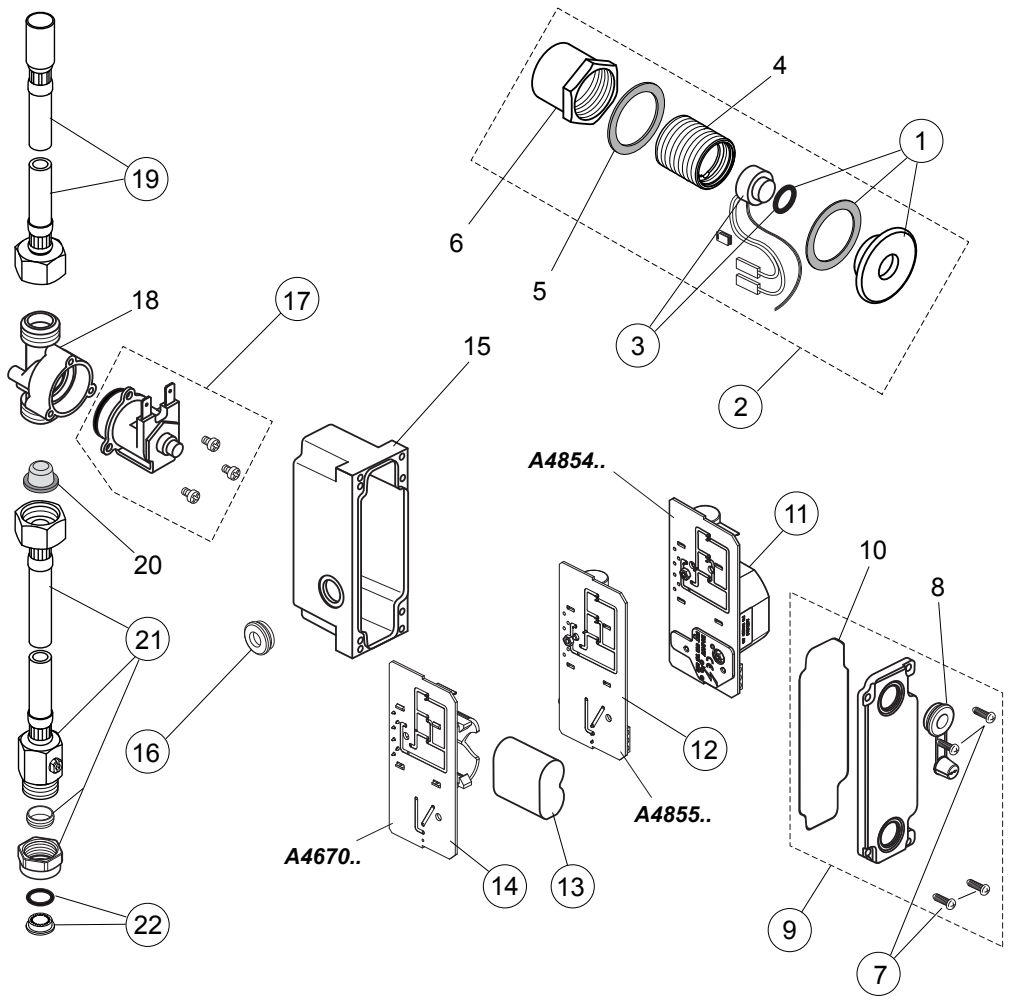

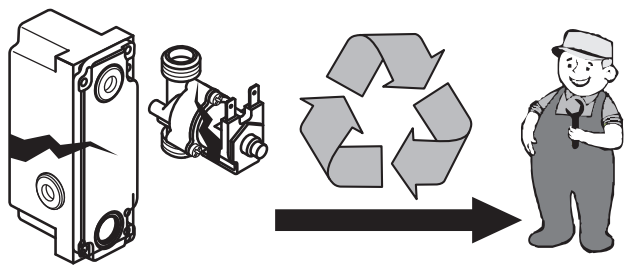

Leistung: Power: Puissance: Potenza:	**6W**
Eingangsspannung: Input voltage: Tension d'entrée: Tensione di ingresso:	**100V - 240V~ 50 - 60Hz**
Schutzklasse: Protection class: Classe de protection: Classe di protezione:	**II**
Zulassung EU: Approval EU: Autorisation EU: Omologazione EU:	**EN 60950, EN 60335**
Zulassung UL: Approval UL: Autorisation UL: Omologazione UL:	**UL 1310**

P	bar	MIN. 0,1 / MAX. 5	Q (0,1 bar) l/min	DIN EN 60730-1: Type 1
T	°C	MAX. 80 / 65 / 40	6	

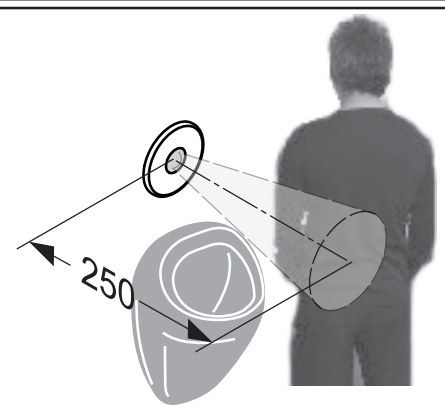

Ideal Standard International BVBA
Chaussée de Wavre, 1789 - box 15
1160 Bruxelles
Belgium

www.idealstandardinternational.com

Armitage Shanks

SENSORFLOW 21

A 4670 .. A 4854 .. A 4855 ..

0511 / A 866 185
(+ A 865 708)
Made in Germany

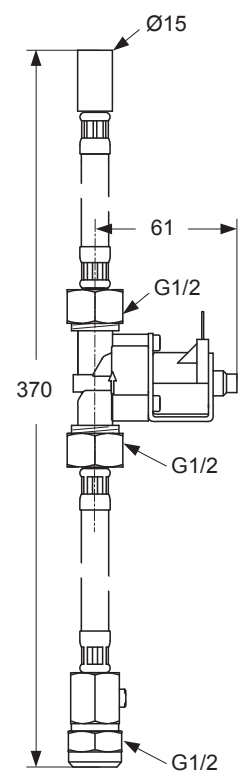

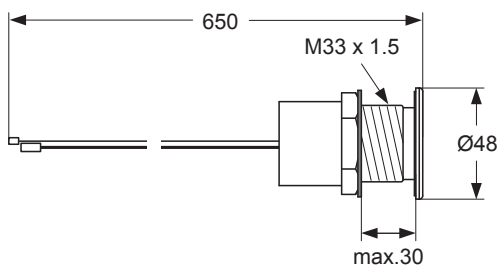

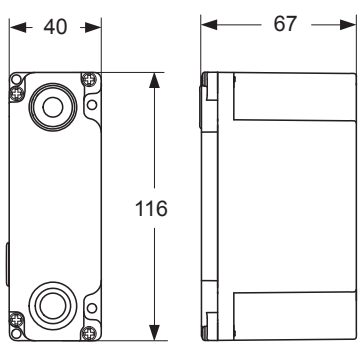

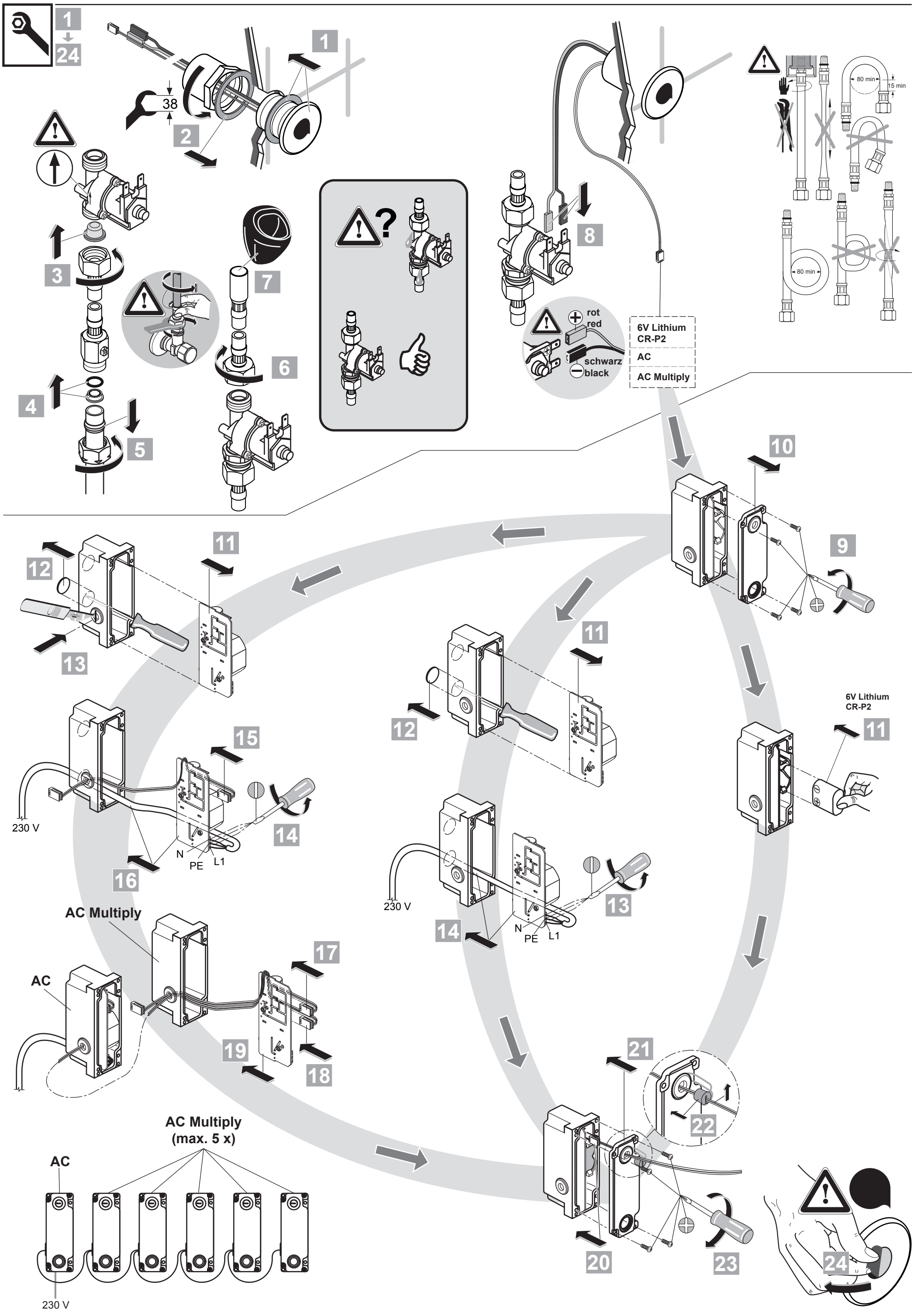
1
24
38
1
2
3
4
5
6
7
8
rot
red
schwarz
black
6V Lithium
CR-P2
AC
AC Multiply
80 min
15 min
80 min
9
10
11
12
13
14
15
16
17
18
19
20
21
22
23
24
230 V
N
PE
L1
AC Multiply
AC
AC Multiply
(max. 5 x)
AC
230 V