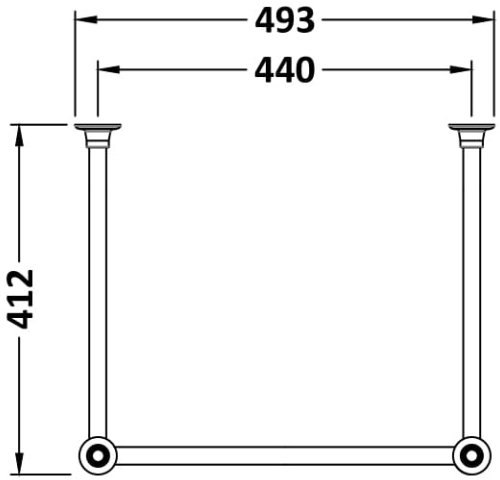
493
440
412

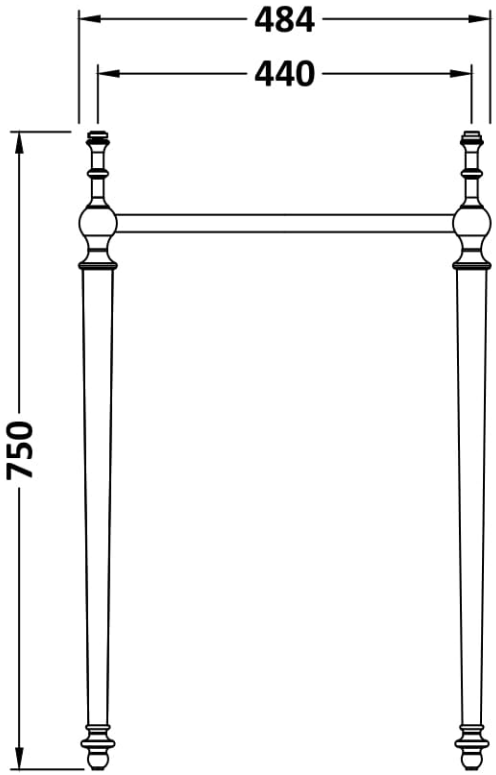
484
440
750

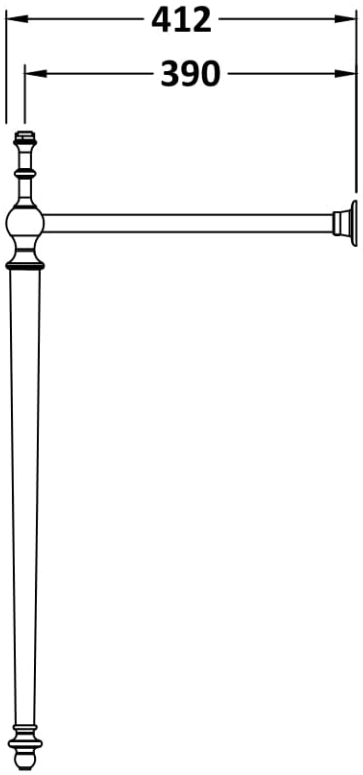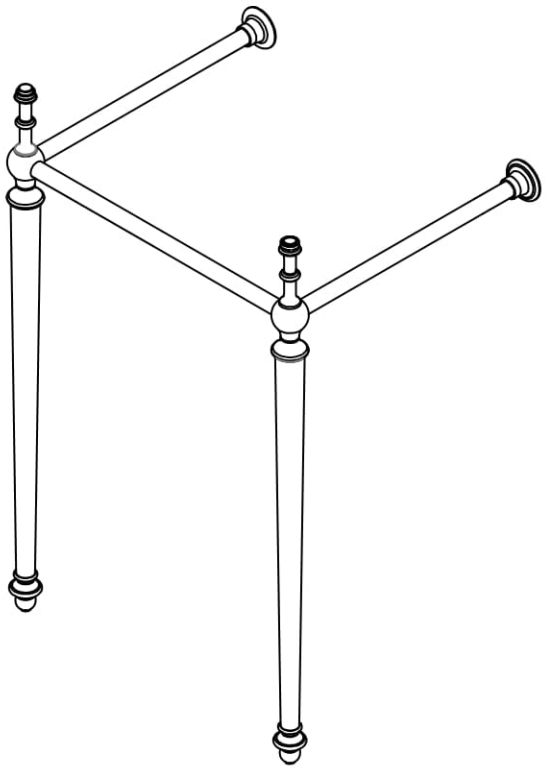
412
390