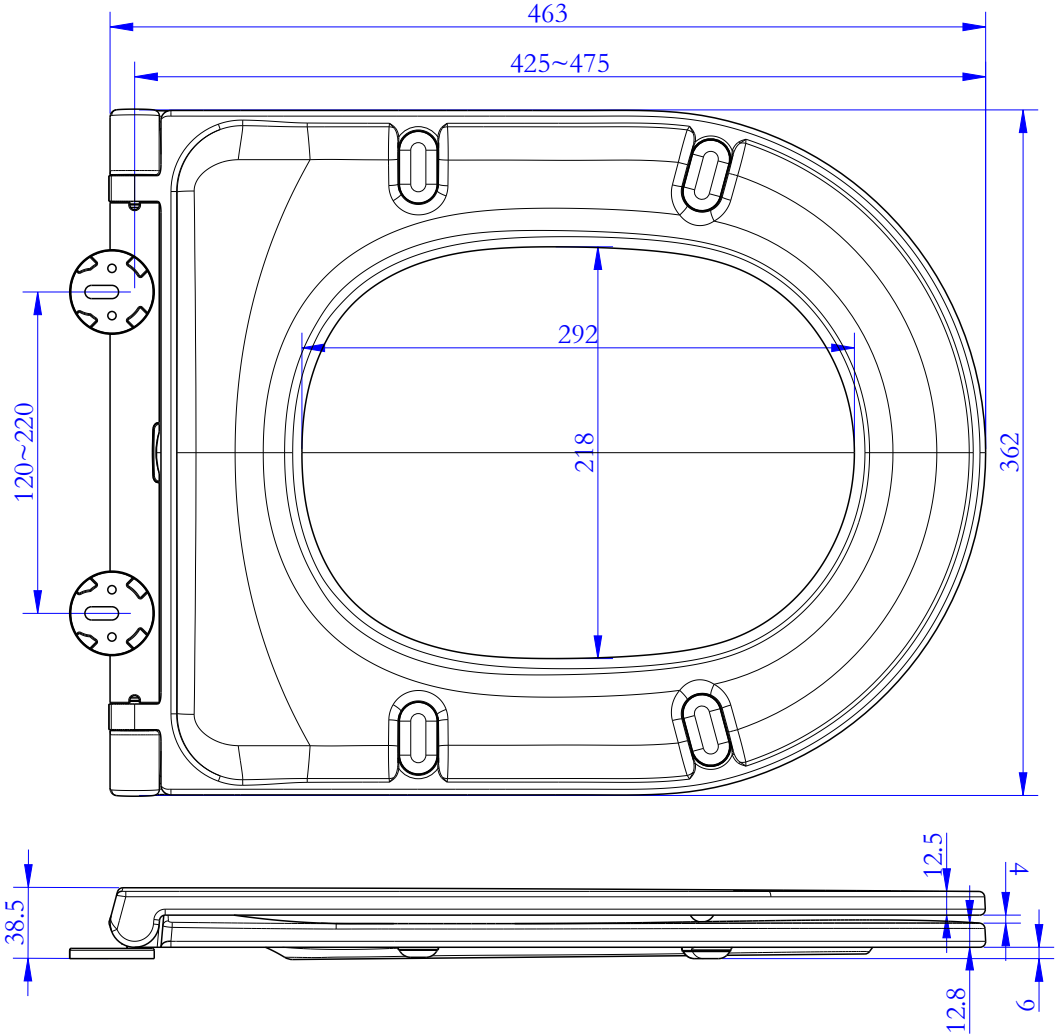
463
425~475
292
218
362
120~220
38.5
12.5
4
12.8
6