ASSEMBLY AND MAINTENACE INSTRUCTIONS FOR THE SLYDE BASIN MIXER

fig.1 fig.2 fig.3 fig.4 fig.5

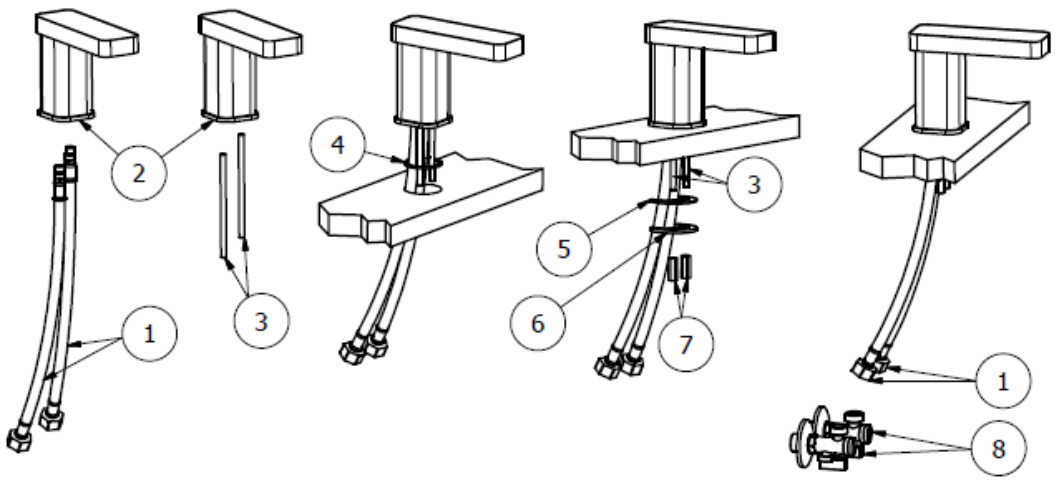

Mounting instruction

fig.1: screw the flexibles (1) hand tight into the body (2)
fig.2: hand screw the threaded spindles (3) into the body (2)
fig.3: position the washer (4) and the body (2) onto the ceramic surface, while inserting the spindles (3) and the flexibles (1) into the basin's hole.
fig.4: position the washer (5) and the metalic flange (6) on the spindles (3) and fix using the nuts (7)
fig.5: connect the flexibles (1) into the water supply feed pipes. We recommend the use of filters (8)

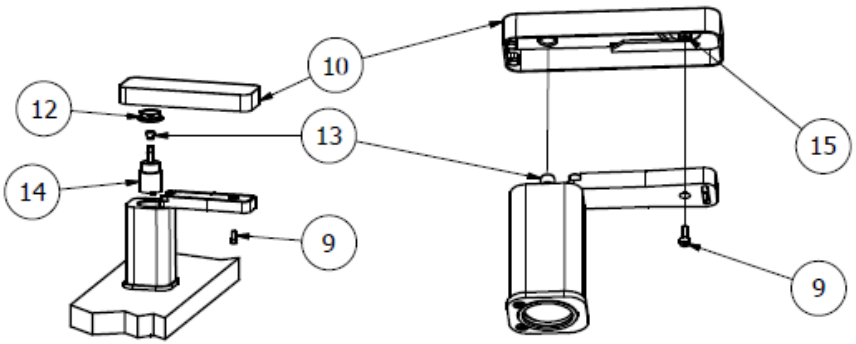

fig.6 fig.7

Maintenance instruction

fig.6: using an Allen key Ch.3mm, unscrew screw (9), and lift off the cover (10); Using a tubular spanner Ch.27mm, unscrew the bush holding down the cartridge (1)
and remove the cartridge (14). Unscrew the spherical teflon knob (13) from the cartridge (14).
fig.7: to re-assemble, follow the above procedure in reverse order taking care, while positioning the cover, that the cartridge spindle (13) is in the vertical position, and that the sliding flange of the cover coresponds with screw (9).

INSTRUCTIONS DE MONTAGE ET D'ENTRETIEN DU LAVABO SLYDE

fig.1 fig.2 fig.3 fig.4 fig.5

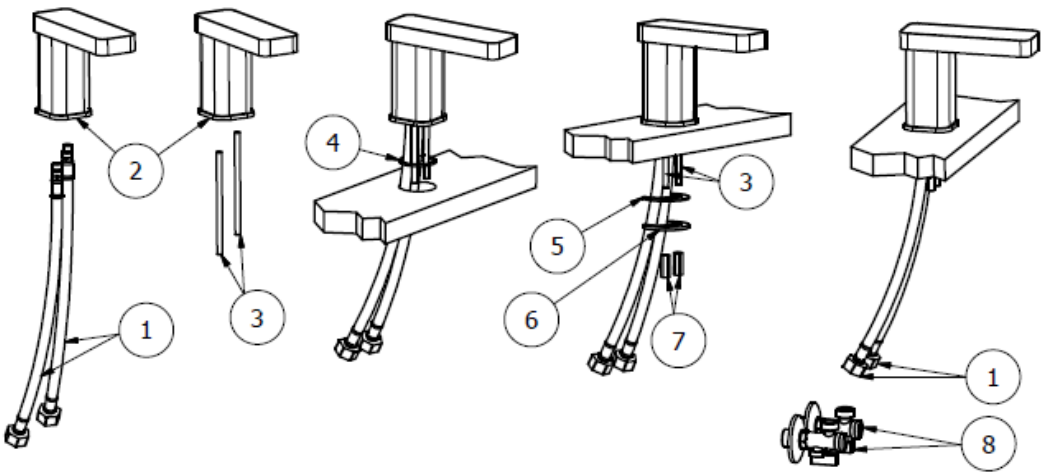

Instruction de montage

Image 1 : visser à la main les flexibles (1) sur le corps (2)
Image 2 : visser à la main les tiges (3) dans le corps (2)
Image 3 : positionner le joint (4) et le corps (2) sur le carrelage, en insérant dans le trou du lavabo les tiges (3) et les flexibles (1)
Image 4 : positionner le joint (5) et l'étrier en métal (6) sur les tiges (3) et fixer en serrant les écrous (7).
Image 5 : relier les flexibles (1) au réseau hydraulique. Nous conseillons l'utilisation de robinets/filtre (8).

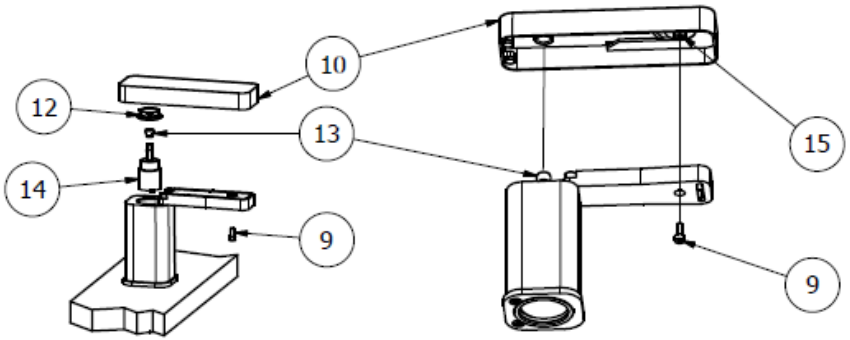

fig.6 fig.7

Instruction d'entretien

Image 6 : dévisser la vis (9) à l'aide d'une clef Allen de 3 mm, soulever et enlever la manette (10) ; dévisser l'écrou (12) à l'aide d'une clef tube de 27 mm et enlever la cartouche (14).
Dévisser la bague sphérique en téflon (13) de la cartouche.
Image 7 : pour le remontage réaliser les opérations en sens inverse en faisant attention, pendant le positionnement de la manette, que la bague de la cartouche (13) soit en position verticale et que le siège de la bride mobile de la manette (15) se trouve en face de la vis (9).

GARANZIA - CONDIZIONI
Sul rubinetto da Voi acquistato avete una garanzia di 5 anni dalla data di acquisto su difetti di materiale o di lavorazione. La garanzia non copre pertanto:
- I componenti soggetti a normale usura quali aeratori e anelli O ring';
- I danni derivati da uso improprio o errato montaggio;
- I danni derivati da cattiva manutenzione uso di prodotti impropri per la pulizia, calcare e calcinacci nelle tubature dell'acqua;
- I danni derivati dall'uso di ricambi non originali FROMAC.

Nel caso di una presunta lamentela, è necessario restituire il rubinetto, debitamente imballato e provvisto sia della prova di acquisto (ricevuta di cassa, fattura ect.) sia del tagliando di controllo che trovate nella confezione. Il Vostro fornitore chiederà l'applicazione della garanzia. Se la lamentela è coperta da garanzia, verrà riparato il difetto oppure verrà rimpiazzato gratuitamente il rubinetto in questione, questo a giudizio insindacabile della ditta FROMAC. Qualora la garanzia non si possa applicare, verrà restituito il rubinetto riparato o no e verranno addebitate le spese di spedizione, collaudo ed eventuali costi di riparazione.
ATTENZIONE: La garanzia non può essere applicata se il tagliando di controllo non viene ritornato. Non si accettano fotocopie del tagliando di controllo / o tagliandi incompleti, alterati, manomessi o non appartenenti alla serie del pezzo contestato.
Con riserva di modifiche tecniche.

PARAMETRI DI UTILIZZO CONSIGLIATI:
Pressione: 1 - 5 bar; Temperatura: 60°C max.
Per preservare la cartuccia si consiglia l'utilizzo di filtri a monte del rubinetto.

GUARANTEE - CONDITIONS
The guarantee is valid for a period of 5 years and covers material and labour defects.
The guarantee does not cover:
- those components subject to wear and tear such as O-rings, flow guides, washers etc.;
- damage caused by bad installation;
- damaged caused in the use of improper cleaning products/ma-intenance products, or scale deposits in the water pipes supplying the tap;
- damage caused by the use of non FROMAC spare parts.

In order to use this guarantee, it is necessary to return the tap to the original place of purchase well packaged, together with the relevant purchase documents (purchase invoice or receipt etc.).You should also include the Test Certificated supplied inside the original box.Your supplier will then make a formal application on the guarantee. If the fault is covered by the guarantee, FROMAC will then decide whether to repair or replace the tap free of charge. If the fault is not covered by the guarantee, then the tap will be returned either repaired or not repaired and all expenses such as transport, testing and the repair cost itself will be charged.
PLEASE NOTE: this guarantee is not valid if the test certificate is not returned.
Certificates which are Photocopied, damaged, incomplete, altered, or not belonging to the returned item cannot be accepted.
We reserve the right to make technical modifications.

RECCOMENDED PARAMETERS OF USE
Pressure: 1 - 5 bar; Temperature: 60°C max.
We recommend that filter be used on all feed pipes to the mixer.

GARANTIE - GARANTIE
Les robinetteries que Vous venez d'acquirer son garanties 5 ans a partir de la data d'achat contre tous vices de fabrication.
La garantie ne couvre pas:
- les frais de pose ou dépose
- l'usure normale des composants (mousseur, joint...);
- les dommages causés par une installation non conforme, ou une utilisation anormale;
- les mauvais entretien ou l'utilisation de produits d'entretien impropes;
- les dommages causés par des eaux aggressives ou calcaire, des dérots de calcaire ou sédiment;
- les dommages causés par des pièces detachées non d'origine FROMAC.

En cas de problème, il est imperatif de:
- Retourner la pièce correctement emballée ainsi que la preuve d'achat et la fiche de controle (joint a l'emballage) Votre revendeur sollicitera a l'usine l'application de la garantie.
- En cas d'accord, seul l'usine est habilitée a décider la remplacement des pièces reconnue defecteuses ou la robinetterie. En cas de désaccord, la pièce será restituée réparée ou non (frais de controle remise en etat et de port a la charge du client).

IMPORTANT: la garantie ne pourra s'appliquer si le coupon de controle:
- n'est pas présenté
- ne correspond pas au modèle
- est altéré, modifié ou photocopié.

Sous reserve de modification technique sans avis préalable.

PARAMETRES D'EMPLOI CONSEILLES
Pression: 1 - 5 bar; Température: 60°C max.
Pour préserver la cartouche, nous recommandos l'utilisation de filtres en amont.

TAGLIANDO DI CONTROLLO
CONTROL COUPON / COUPON DE CONTROLE

LOTTO: _____

CONSERVARE IL PRESENTE TAGLIANDO PER LA GARANZIA
KEEP THIS COUPON FOR THE GUARANTEE
CONSERVEZ CE COUPON POUR LA GARANTIE

I PULIZIA

Per mantenere inalterata nel tempo la bellezza dei rubinetti acquistati è necessario osservare alcune norme riguardo alla pulizia degli stessi. Nulla di più:
NO: *Le superfici cromate, colorate, dorate e brunite sono facilmente attaccabili da detergenti acidi e granulosi, da spugne ruvide o paglette in metallo.*
NO: *Per le parti acriliche non usare detersivi a base di alcool, disinfettanti o altri solventi ma pulire usando la medesima cura che per il corpo dei rubinetti.*
SI: *Per togliere sporcizia, macchie di calcare é sufficiente pulire i rubinetti con acqua e sapone o prodotti specifici per superfici cromate, sciacquare con acqua pulita ed asciugare con un panno asciutto.*

GB CLEANING

In order to preserve the original new look of you newly acquired taps, the following simple rules should be observed:
NO: *Chromed, coloured, gold or metallic surfaces can easily be damaged by acid or abrasive detergents, rough spounges or metalic cleaning pads.*
NO: *Alcohol based products, disinfectants or other solvents must not be used on acrylic parts; to clean these parts, the same care as that taken on the main body should be exercised.*
YES: *In order to remove dirt or calcium stains, it is sufficient to just use soap and water then rinse with clean water and finally dry with a clean soft cloth.*

F NETTOYAGE

Pour garder intact l'aspect de votre robinetterie, il vous suffit de respecter les règles suivantes:
OUI: *Pour nettoyer toutes traces de savon ou de calcaire, passer une éponge douce enduite de savon, rincer et essuyer avec un chiffon sec. Si les traces de calcaire persistent, utiliser un produit propre pour les chrome, rincer et sécher.*
NON ACIDE: *Ne pas utiliser les détergents acides, les éponges abrasives ni les tampons métalliques qui attaquent tous les revêtements: chrome, couleurs, dorure...*
NON ALCOOL: *Ne pas utiliser des détersifs à base d'alcool, désinfectants ou autres solvants qui sont néfastes aux parties acryliques.*

fromac
rubinetteria
FRO-MAC rubinetteria di Frola A.& C. snc
Via Pagane, 20 Zona Artigianale
25060 Marmentino Ville (BS) Italy
Tel +39 030 9228261 Fax +39 030 9228263
www.fromac.it info@fromac.com

ISTRUZIONI DI MONTAGGIO E MANUTENZIONE LAVABO SLYDE

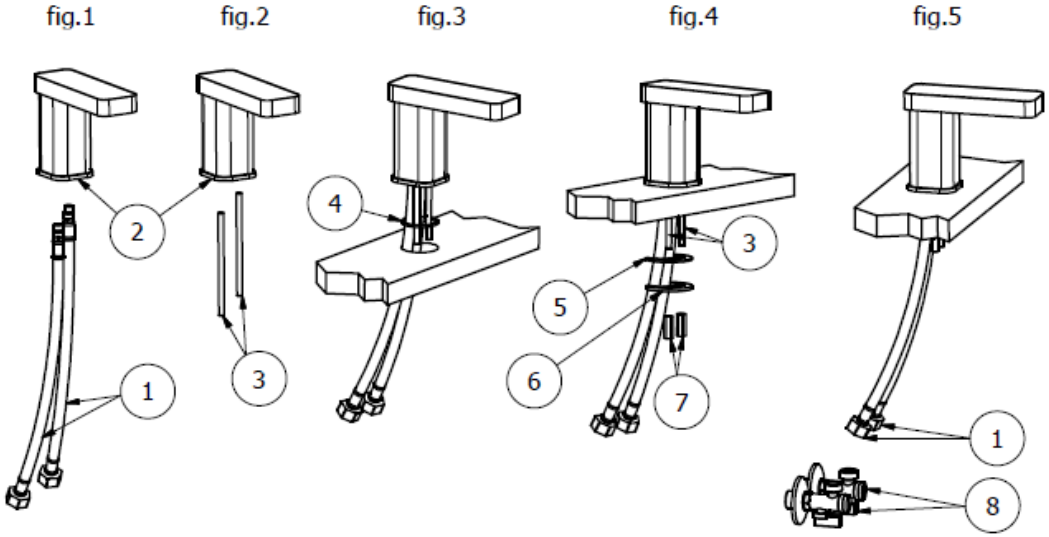

Montaggio

fig.1: avvitare a mano i flessibili (1) nel corpo (2)
fig.2: avvitare a mano i tiranti (3) nel corpo (2)
fig.3: posizionare la guarnizione (4) e il corpo (2) sulla ceramica, inserendo nel foro del lavandino i tiranti (3) e i flessibili (1)
fig.4: posizionare la guarnizione sagomata (5) e la flangia in metallo (6) sui tiranti (3) e fissare serrando i dadi (7)
fig.5: collegare i flessibili (1) alla rete di alimentazione idrica. Si consiglia l'utilizzo di rubinettini filtro (8).

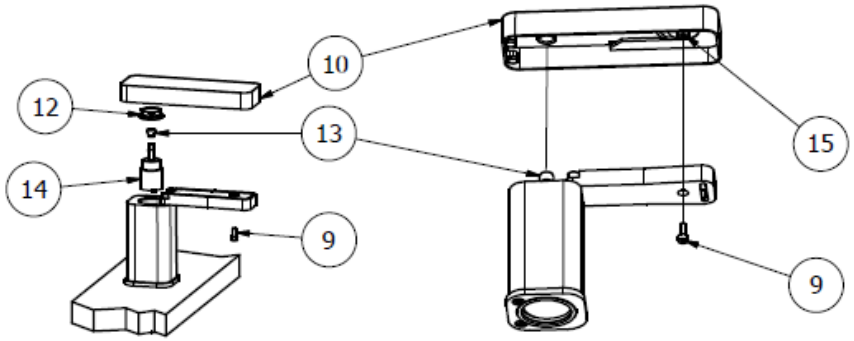

fig.6 fig.7

Manutenzione

fig.6: svitare con una chiave a brugola ch.3mm la vite (9), sollevare e togliere la leva (10); svitare con una chiave a tubo ch.27mm la ghiera premi cartuccia (12) e sfilare la cartuccia (14).
Svitare il pomolo sferico in teflon (13) dalla cartuccia (14).
fig.7: per il montaggio seguire le operazioni in senso inverso facendo attenzione, durante il posizionamento della leva, che il perno della cartuccia (13) sia in posizione verticale e che la sede della flangia scorrevole della leva (15) si trovi in corrispondenza della vite (9).

PS22554